Retrò

Ingombro max. e peso	
Larghezza (cm)	450
Altezza (cm)	300
Sporgenza (a tenda aperta) (cm)	150
Peso appross. (kg)	42-50
Tubo avvolgitore Ø (mm)	60

Resistenza al vento (nelle dimensioni massime)	
Classe secondo EN 13561:2004 testata da TÜV	3
Pressione di prova nominale **p** (N/m^2)	110

Overall dimensions and weight	
Width (cm)	450
Height (cm)	300
Projection (awning open) (cm)	150
Approx. weight (kg)	42-50
Blind roller Ø (mm)	60

Wind resistance (at maximum dimensions)	
Class tested by TÜV according to EN 13561:2004	3
Nominal test pressure **p** (N/m^2)	110

Encombrement max. et poids	
Largeur (cm)	450
Haut (cm)	300
Avancée (store ouvert) (cm)	150
Poids approx. (kg)	42-50
Tube enrouleur Ø (mm)	60

Résistance au vent (dans l'extension maximum)	
Classe selon EN 13561:2004 testèe TÜV	3
Pression d'essai nominal **p** (N/m^2)	110

Max. Raumbedarf und Gewicht	
Breite (cm)	450
Höhe (cm)	300
Ausfall (bei ausgefahrener Markise) (cm)	150
Ungefähres Gewicht (kg)	42-50
Aufwickelrohr Ø (mm)	60

Windbeständigkeit (bei Höchstabmessungen)	
Klasse gemäß EN 13561:2004 bestätigt von TÜV	3
Nominalen Prüfdruckes **p** (N/m^2)	110

Dimensiones máx. y peso	
Anchura (cm)	450
Altura (cm)	300
Resalto (con el toldo abierto) (cm)	150
Peso aproximado (kg)	42-50
Tubo enrollador Ø (mm)	60

Resistencia al viento (en las dimensiones maximas	
Clase segun EN 13561:2004 testado por TÜV	3
Presion de prueva nominal **p** (N/m^2)	110

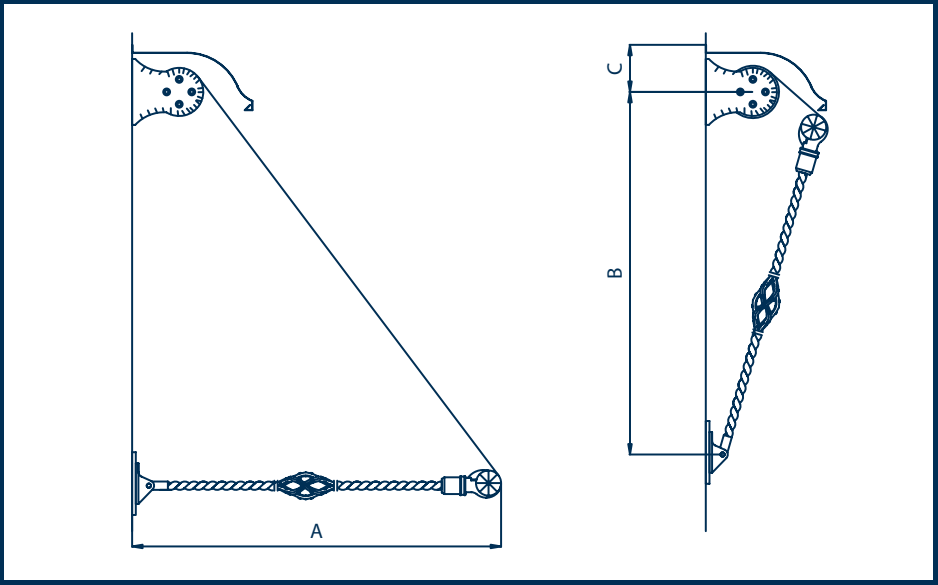

SPORGENZA (cm) PROJECTION (cm)	MISURE INGOMBRO MAX "RETRÒ" (mm) - "RETRÒ" MAXI ENCUMBRANCE MEASURES (mm)		
	A	**B**	**C**
70	700	690	90
90	900	890	90
110	1100	1090	90
130	1300	1290	90
150	1500	1490	90